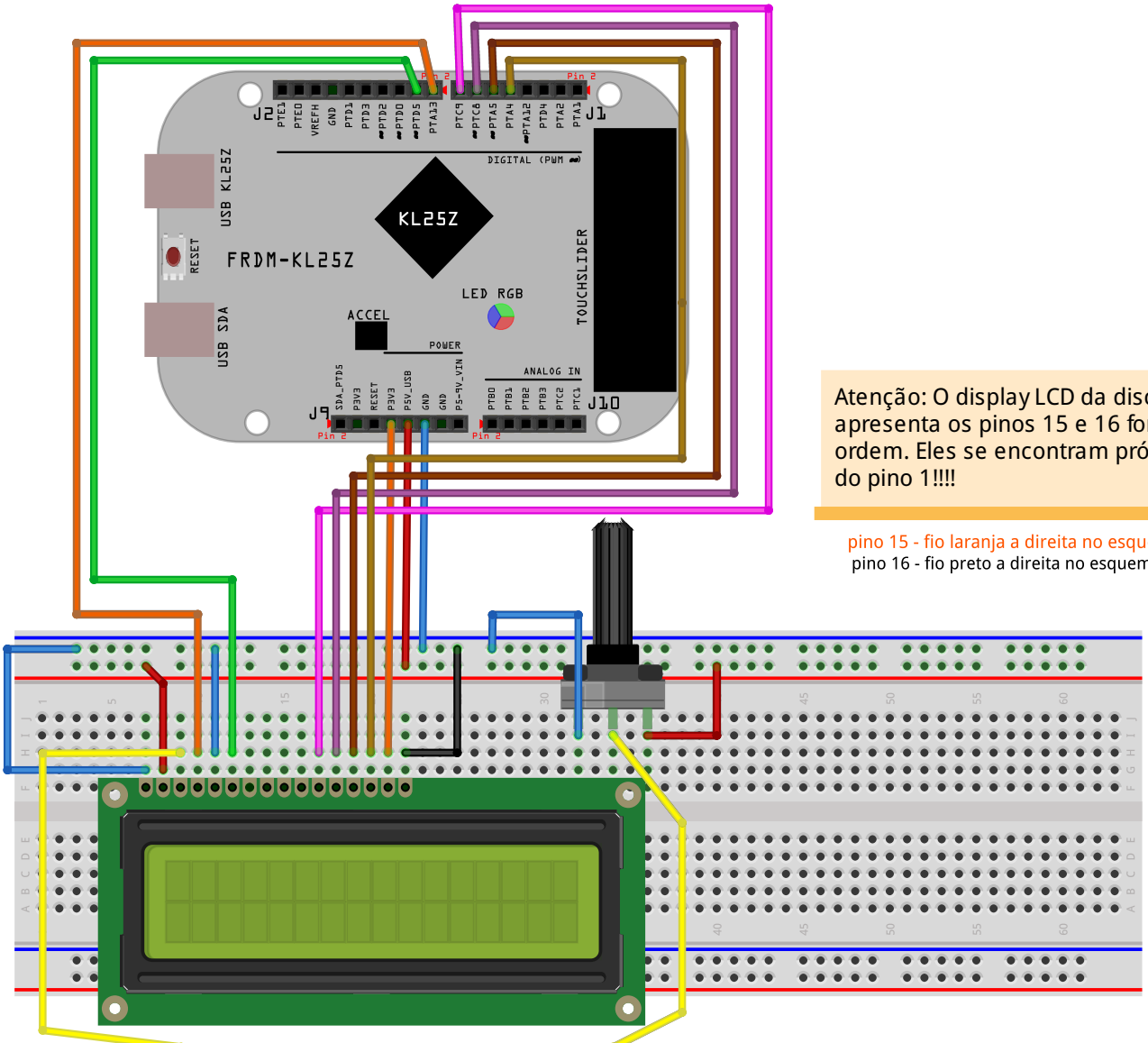

Atenção: O display LCD da disciplina apresenta os pinos 15 e 16 fora de ordem. Eles se encontram próximos do pino 1!!!!

pino 15 - fio laranja a direita no esquema
pino 16 - fio preto a direita no esquema

fritzing