UNIVERSIDADE DE SÃO PAULO
Escola de Engenharia de São Carlos
Departamento de Engenharia Mecânica

EXERCÍCIO 5

Desenho Técnico Mecânico II (SEM-0565)

Prof. Alessandro Roger

Desenhe a montagem do conjunto mecânico mostrado abaixo através das peças em detalhe.

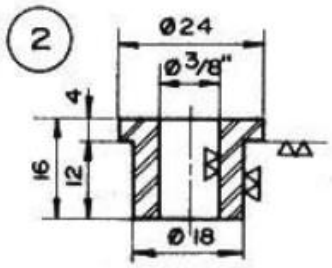

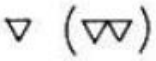

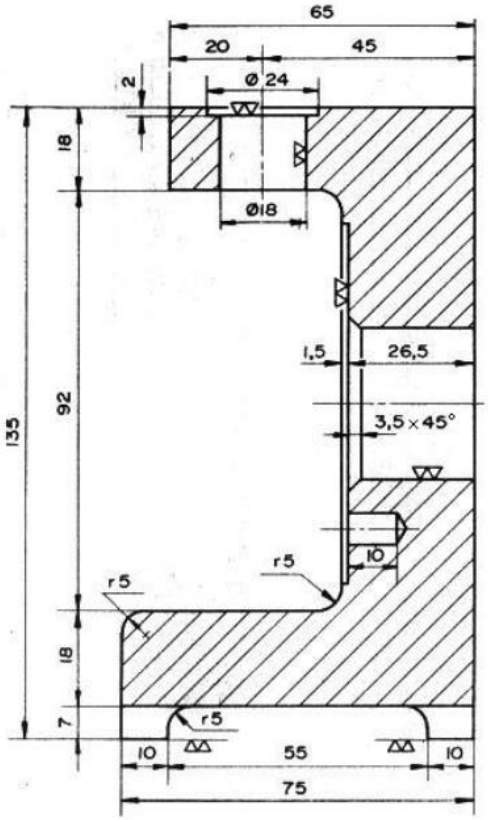

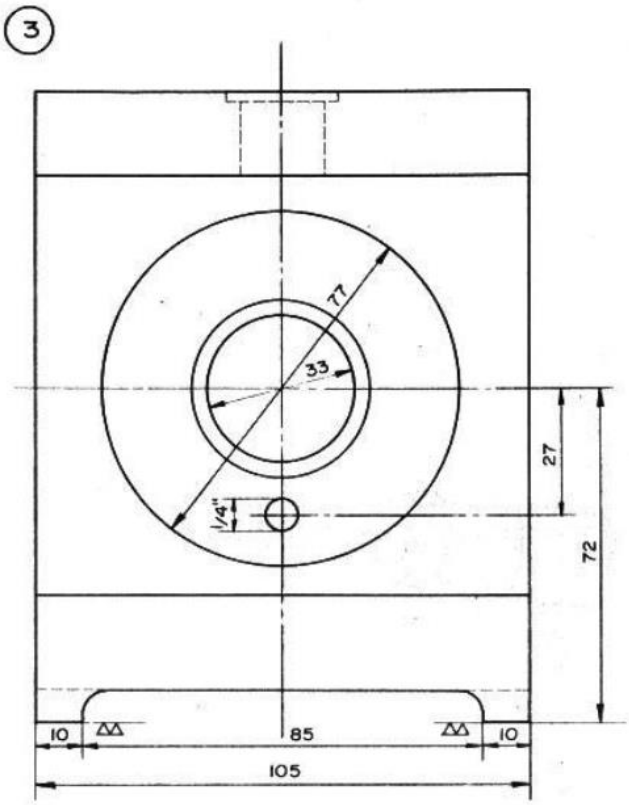

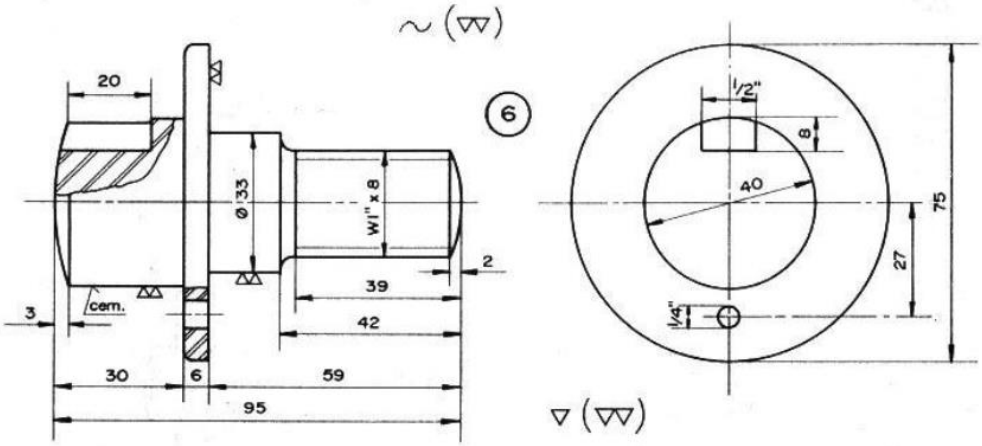
20
6
Ø 33
W1" x 8
2
39
42
3
cem.
30
6
59
95
1/2"
8
40
75
27
1/4"

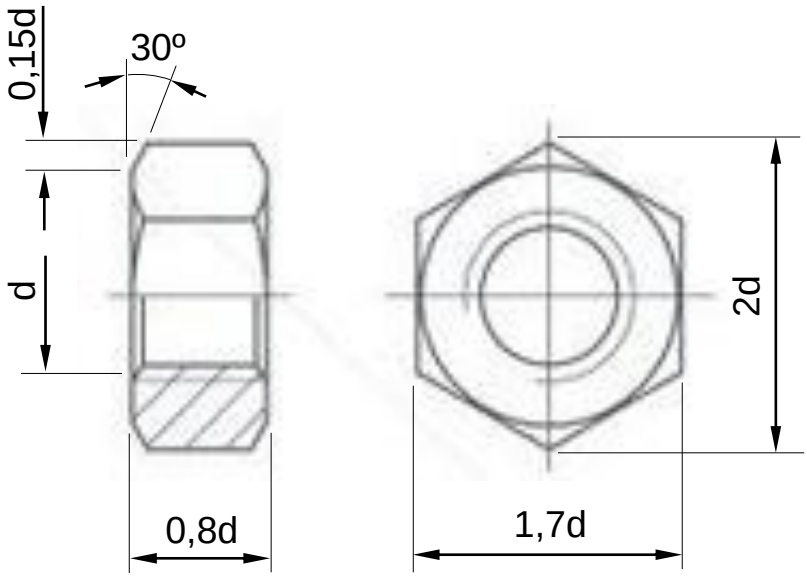
0,15d
30º
d
0,8d
2d
1,7d