PMR 3103- Introdução ao Projeto de Máquinas

Exercícios de Tolerância Dimensional e Ajustes

Prof. Dr. Luiz Eduardo Lopes
Prof. Dr. Gilberto Francisco Martha de Souza

Calcular as folgas e ou interferências, indicando o tipo de ajuste e a representação gráfica do mesmo, para as situações de montagem indicadas nas figuras abaixo.

1)

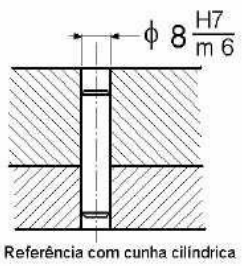

2)

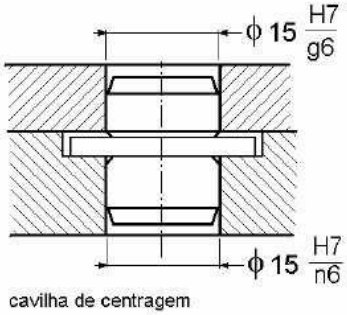

3)

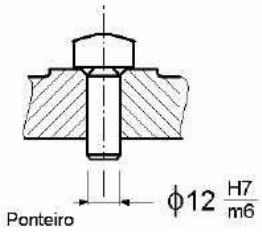
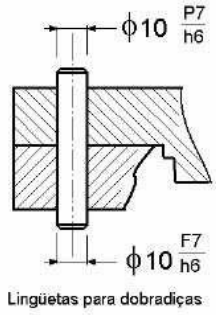
4)