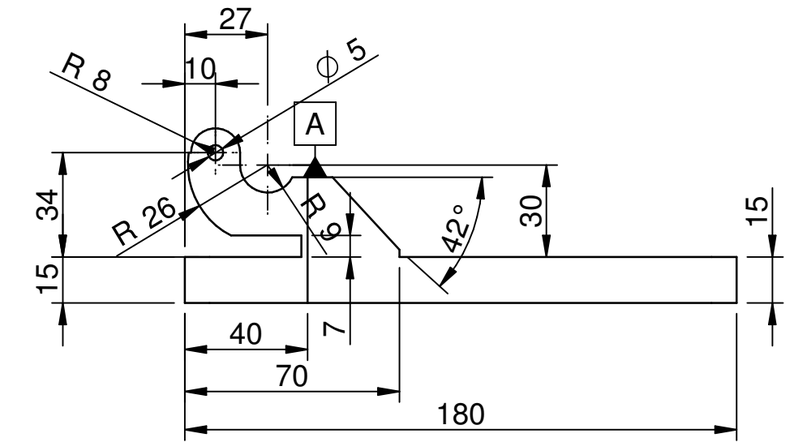

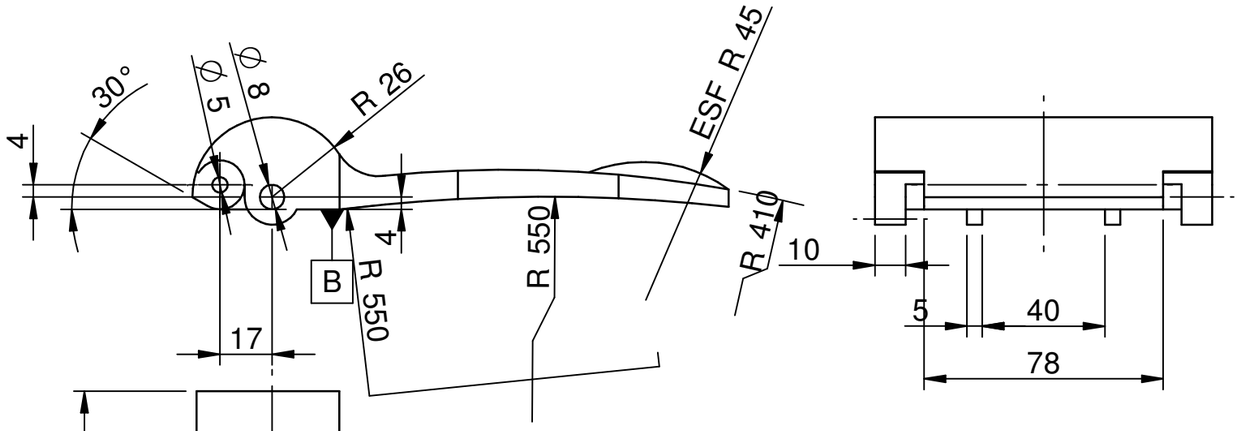

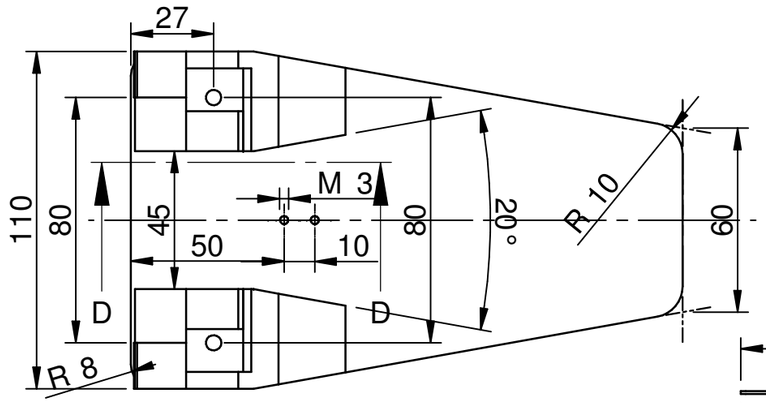

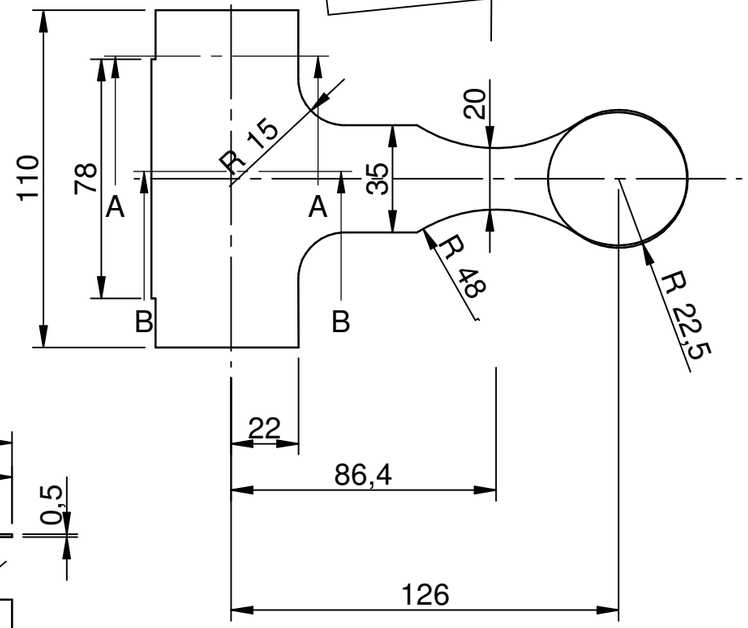

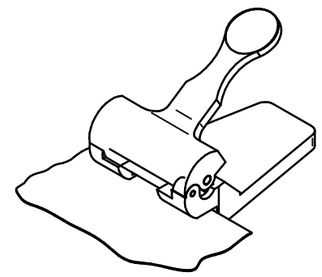

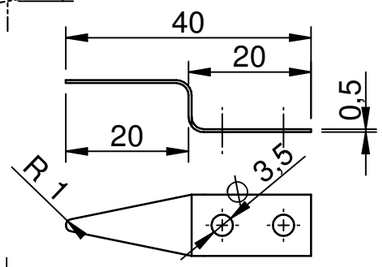

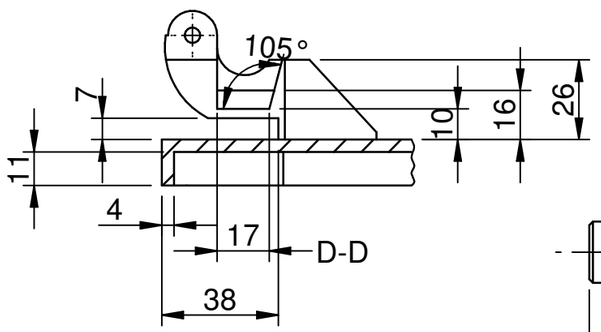

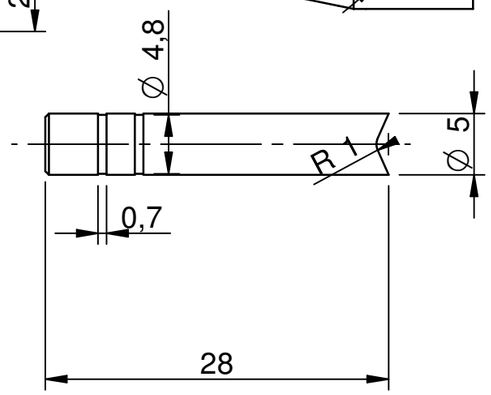

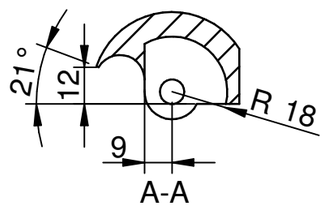

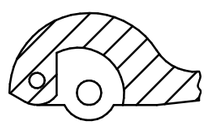

B-B

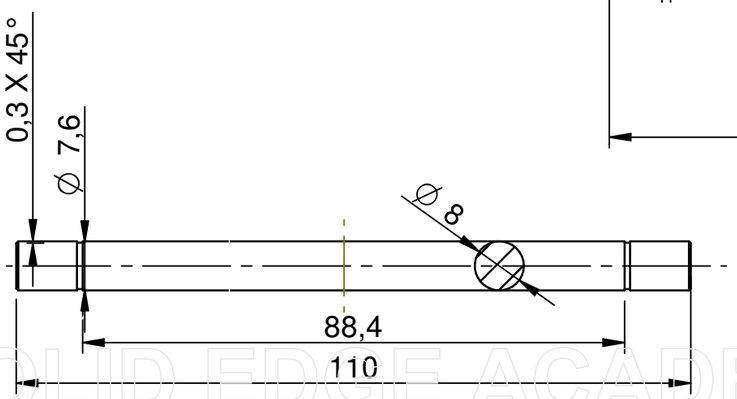

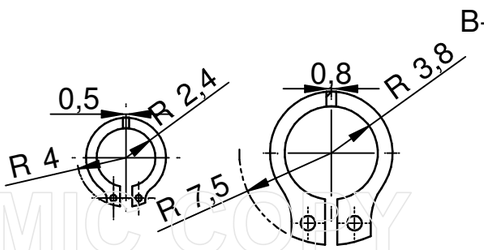

Abra um arquivo denomindado com o seu nome e o nºUSP;

Ao iniciar os arquivos no Solid Edge preencha o nome da peça e a titularidade;

Em lugar de sua preferência escreva seu nome NºUSP em revelo;

Desenhe a guia pelo *sheet metal*;

Monte a alavanca à 30º de inclinação com a base refs A e B sentido horário);

Motion - revolução em Z - *displacement* - *step* - de 0 a -30º;

Coloque uma folha de papel no perfurador;

Cheque as interferências;

Faça a animação;

Aplique hide em todas as peças e mostre na tela apenas as interferência *print screen* e salve

Pos.	Qde	Denominação	Material	Peso	Observações

USP EESC SEM	Conjunto:		Aluno(a)
	Componente:		
	Escala __:__	Data ___/___/___	Prof.

SOLID EDGE ACADEMIC COPY