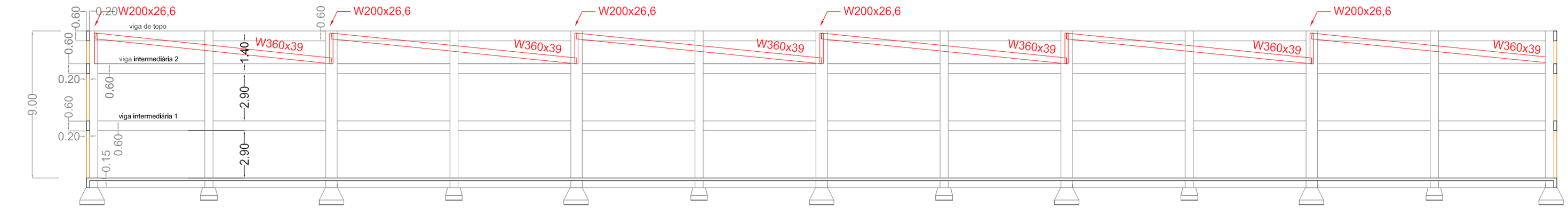

Corte A-A (1:100)

vigas de topo, intermediárias 1 e 2, em todo o perímetro:
opção concreto: 20x60cm
opção metálica: W360x39

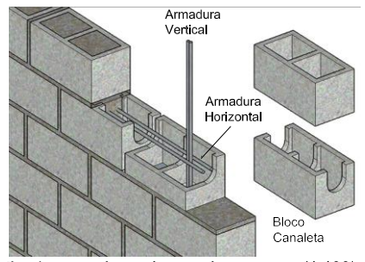

Corte Perspectivado: armaduras da parede (1:100)

Elevação Lateral (1:100)

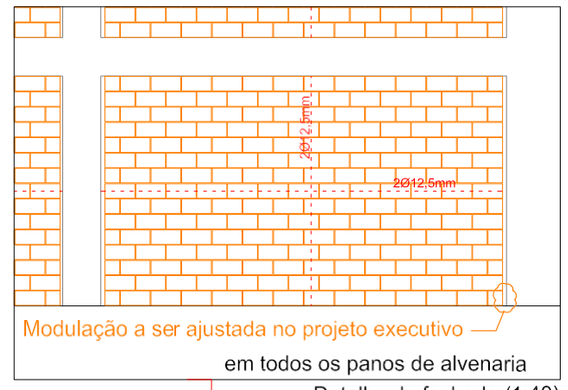

Detalhe da fachada (1:40)

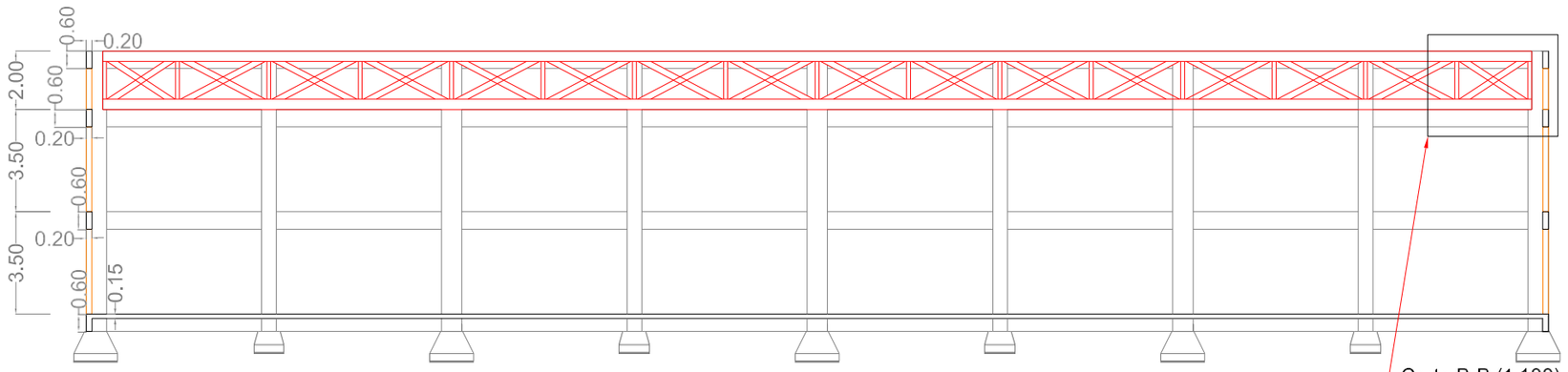

Corte B-B (1:100)

Elevação Frontal (1:100)

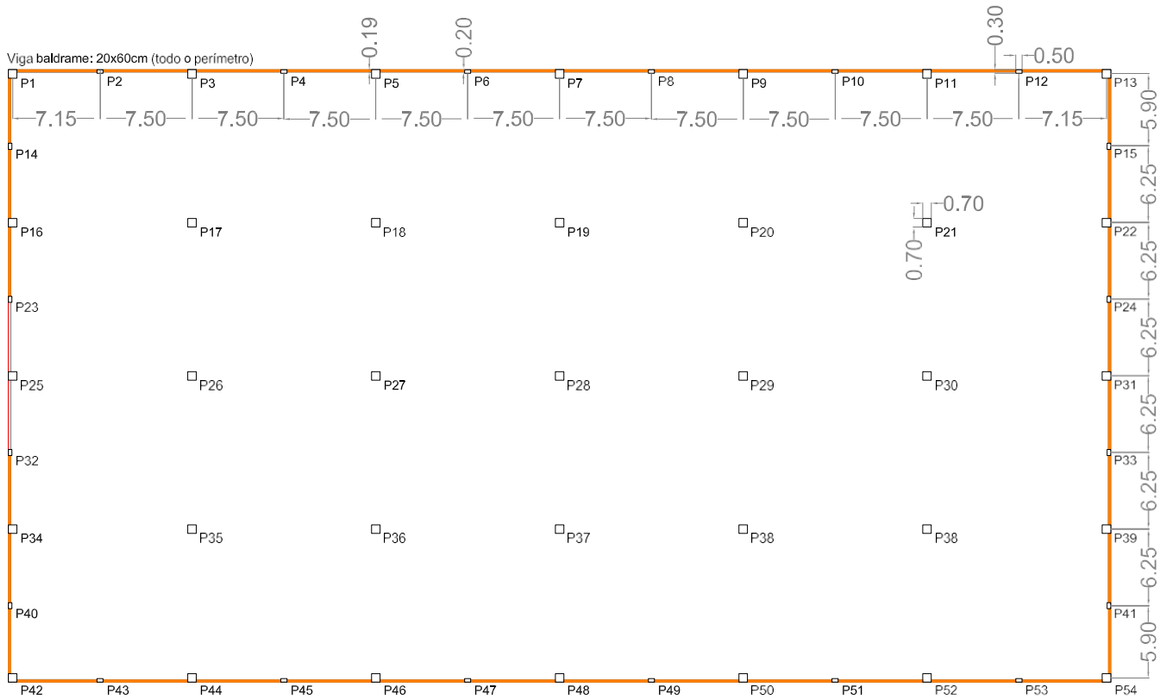

Planta do térreo (1:250)

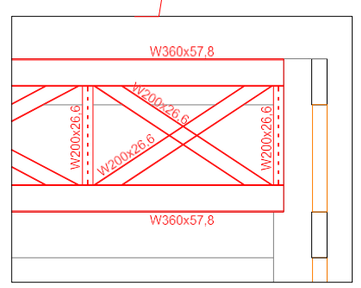

Detalhe do shed (1:40)

Pilares principais (70x70cm):
P1, P3, P5, P7, P9, P11, P13, P16, P17, P18, P19, P20, P21, P22, P25, P26, P27, P28, P29, P30, P31, P34, P35, P36, P37, P38, P39, P42, P44, P46, P48, P50, P52, P54

Pilares intermediários (30x50cm):
P2, P4, P6, P8, P10, P12, P14, P15, P23, P24, P32, P33, P40, P41, P43, P45, P47, P49, P51, P53

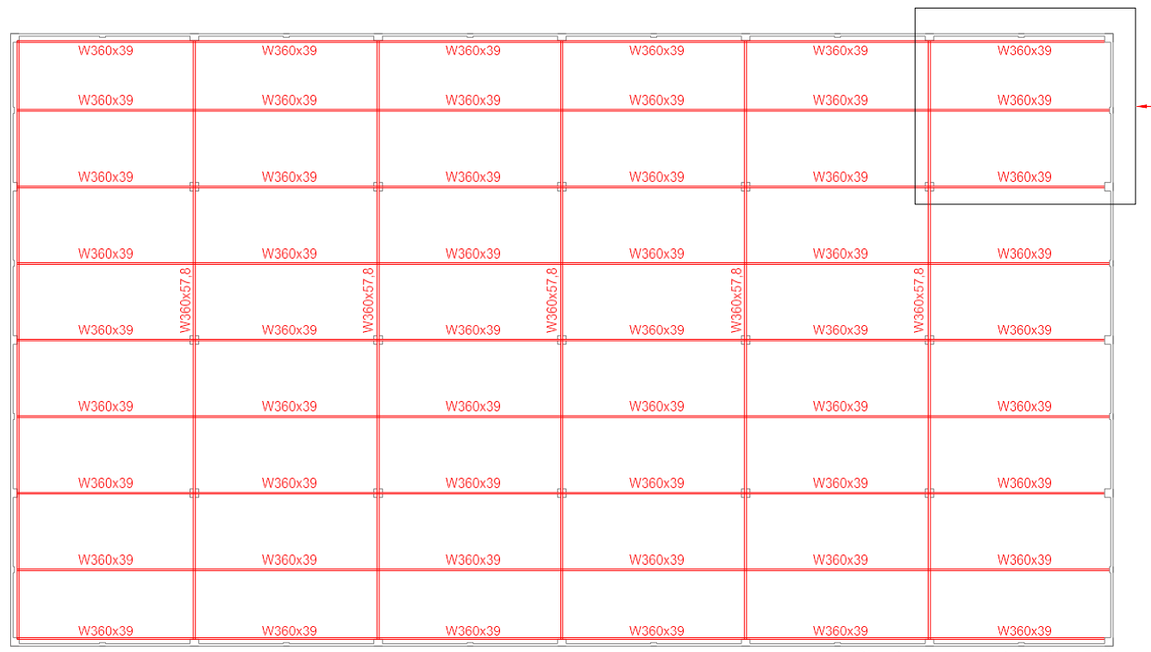

Planta da cobertura (1:250)

em toda a cobertura

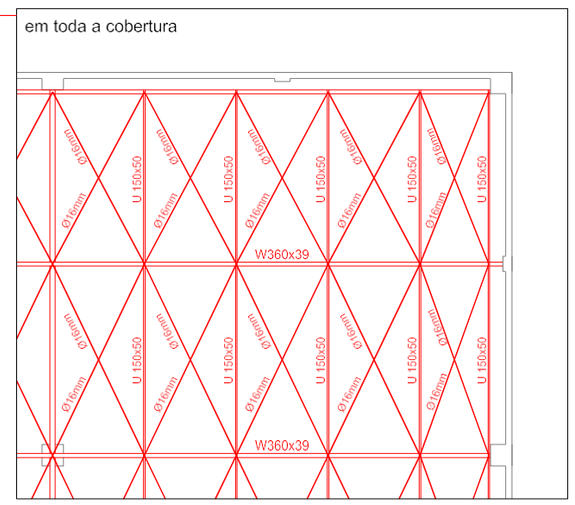

Terças e contraventamentos (1:100)

Sapata principal e pilar na opção concreto (1:25)

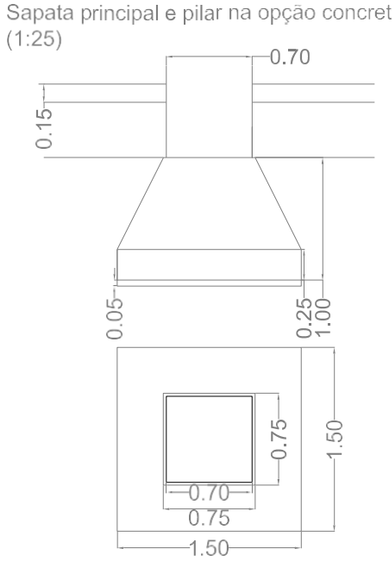

Sapata intermediária e pilar na opção concreto (1:25)

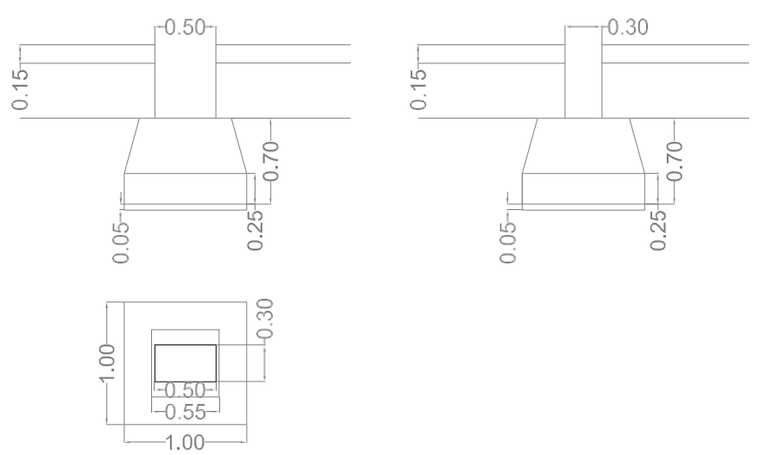

Sapata principal e pilar na opção metálica (1:25)

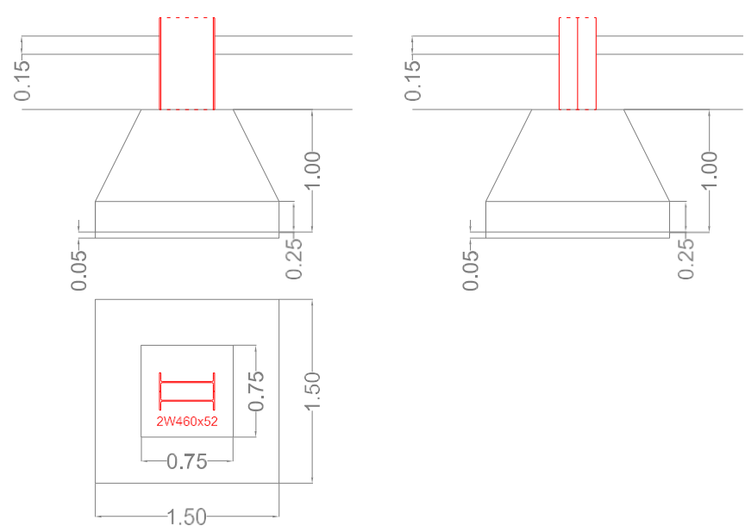

Sapata intermediária e pilar na opção metálica (1:25)

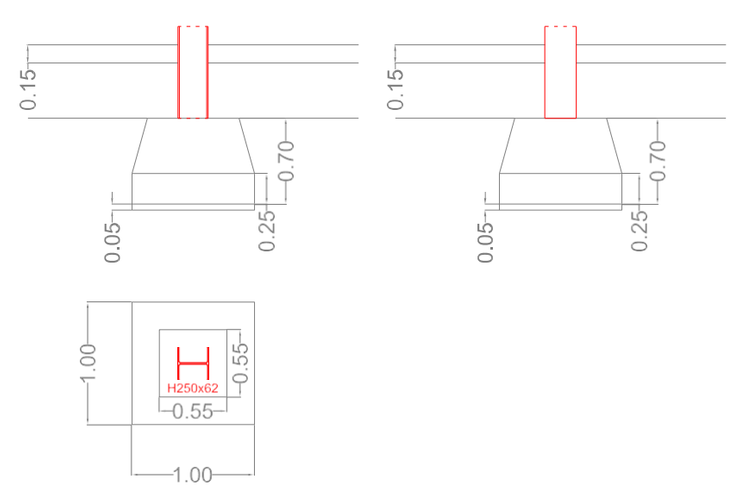

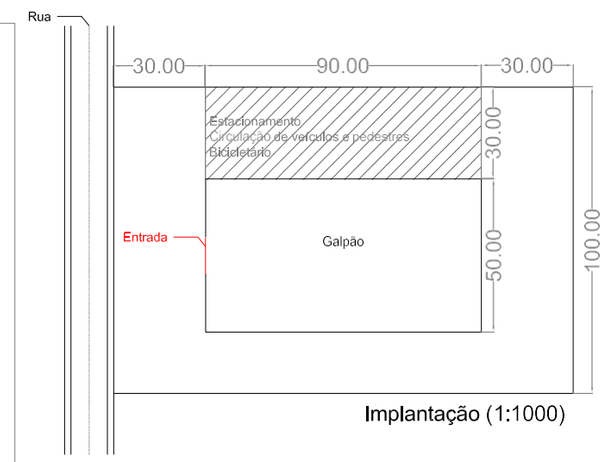

Implantação (1:1000)

Galpão - Preliminar

PCC3231 - Tecnologia e Gestão da Produção de Obras Civis: Princípios e Fundamentos

Trabalho Prático