UNIVERSIDADE DE SÃO PAULO
ESCOLA DE ENGENHARIA DE SÃO CARLOS
Departamento de Engenharia Mecânica

SEM 0564 - Desenho Técnico Mecânico I - Trabalho 2 (t_2)
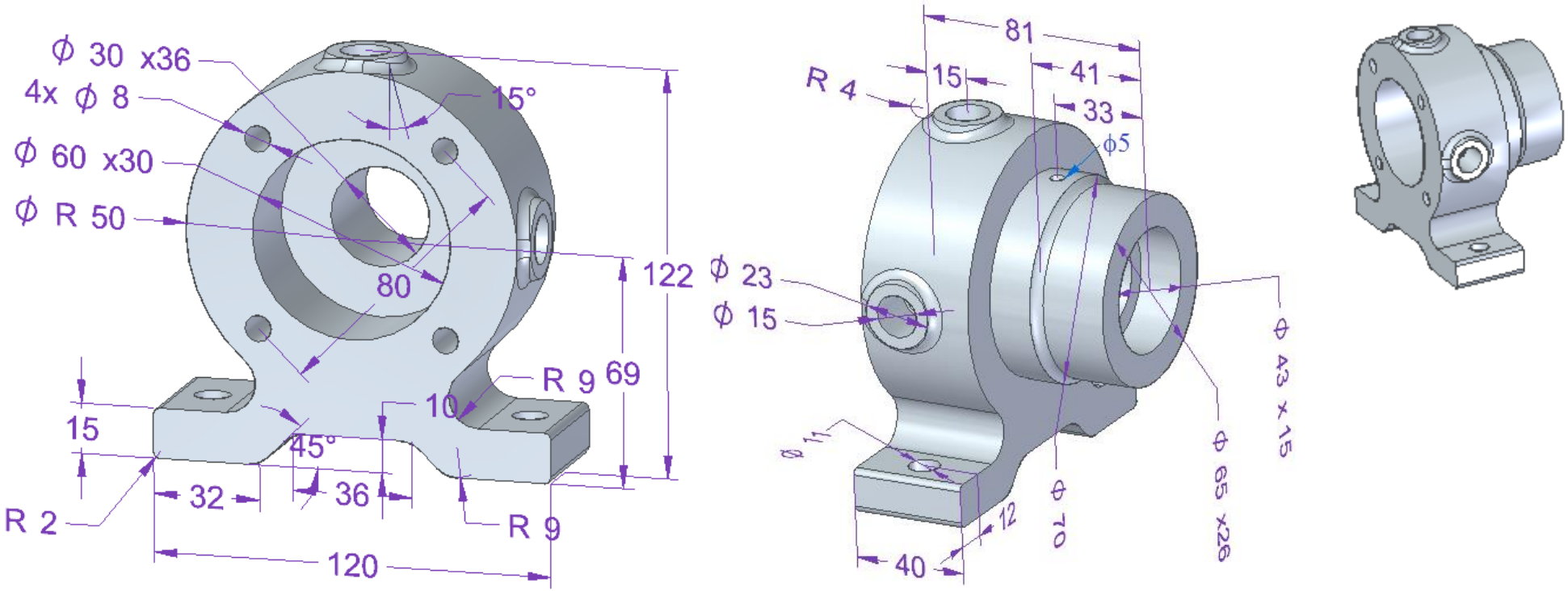
Faça o desenho definitivo, com cotas, das vistas necessárias para representar a perspectiva abaixo. Escolher a folha e a escala apropriada.